jabuticasa

Mesa AL13

Materiais:

Tauari

Laca PU
Cores sob consulta

Descrição:

Pés e tampo em tauari maciço, estrutura em alumínio fundido.

Acabamento:

Verniz acrílico fosco e laca PU fosca.

Desenho técnico:
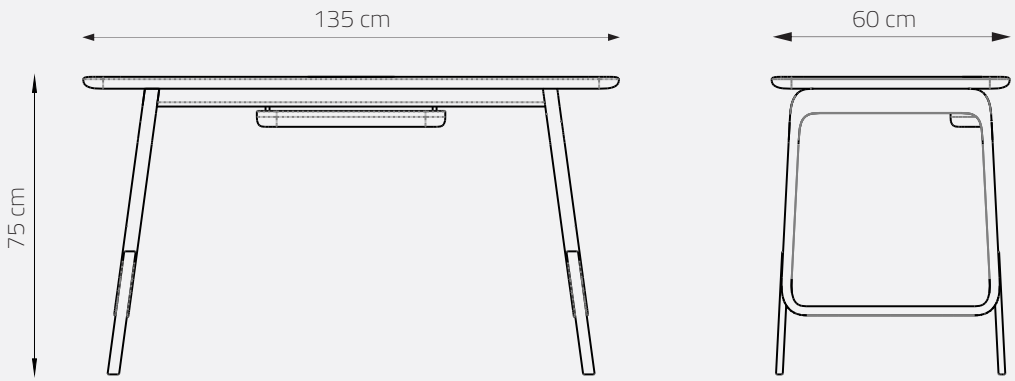
Disponível para download em 2D e 3D